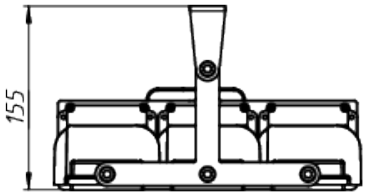

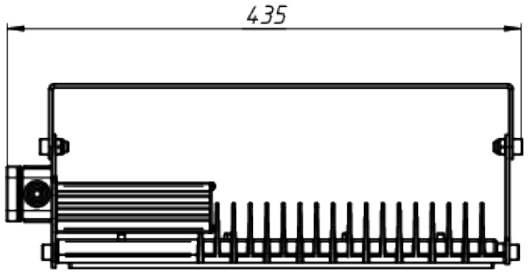

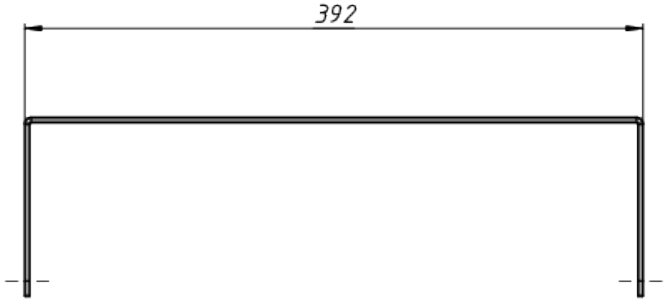

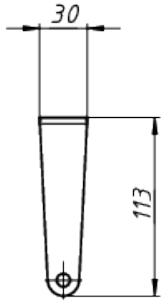

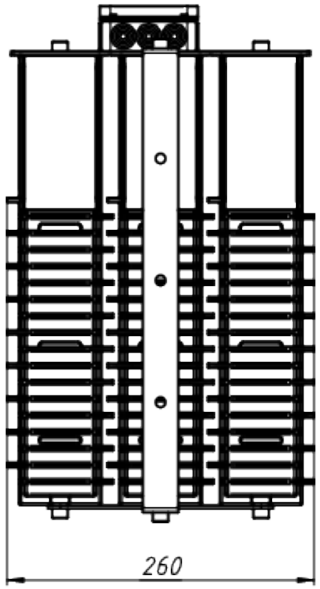

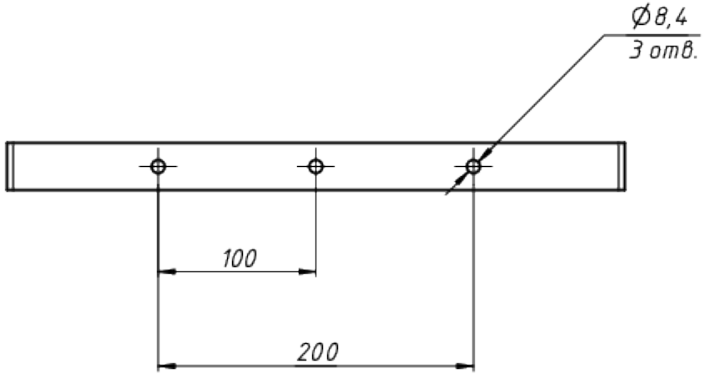

A

ЛАДЗАВОД
СВЕТОТЕХНИКИ

*Документ сгенерирован автоматически. Дата генерации: 27-04-2024

Изм.	Лист	№ докум.	Подп.	Дата	LAD LED R320-3-60G-50 лира	Лист 1